令和６年度　千葉県新人バレーボール大会

女子
優勝
敬　愛　学　園　高　等　学　校
2年連続8回目

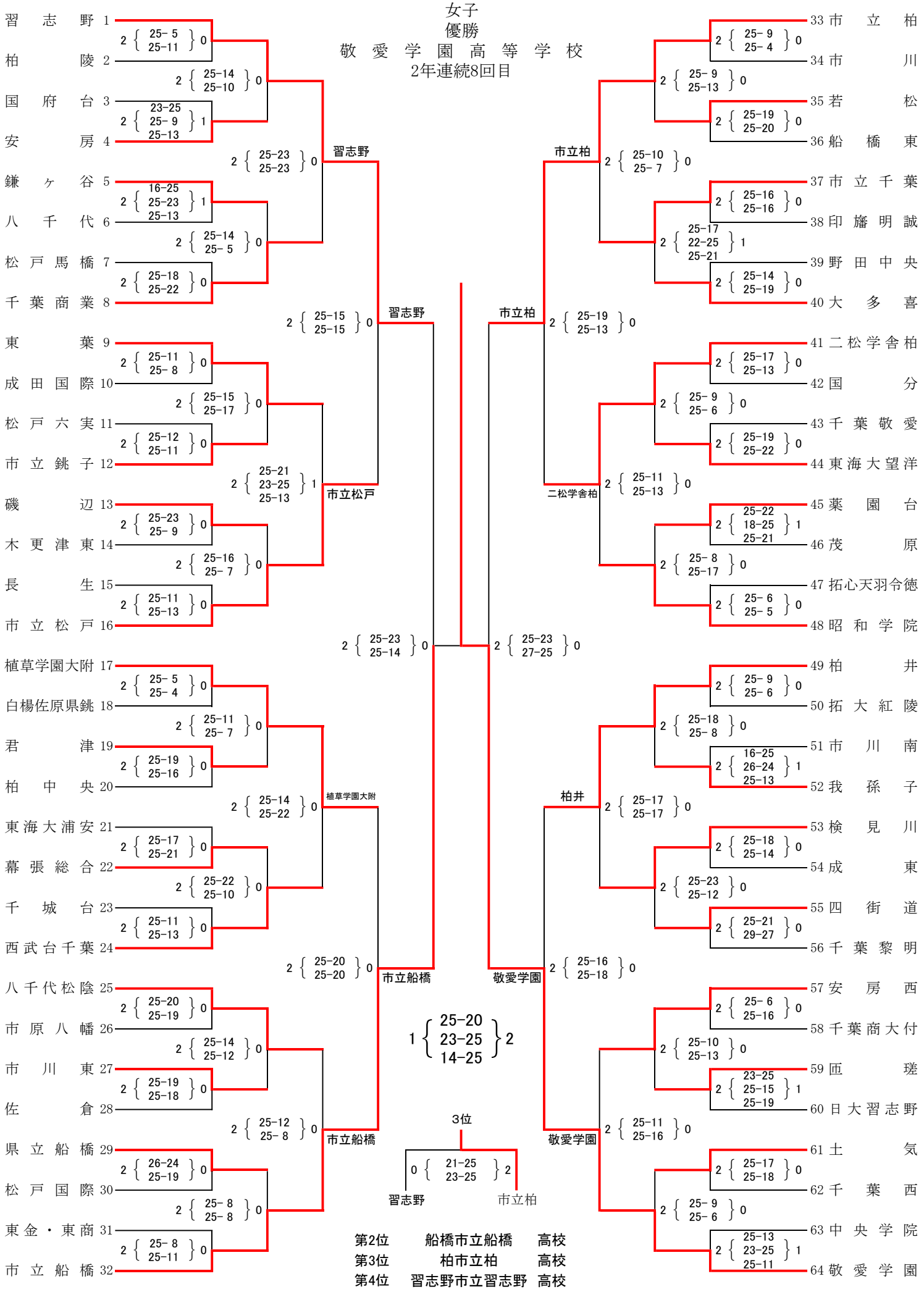

第2位	船橋市立船橋	高校
第3位	柏市立柏	高校
第4位	習志野市立習志野	高校